組み合わせ表

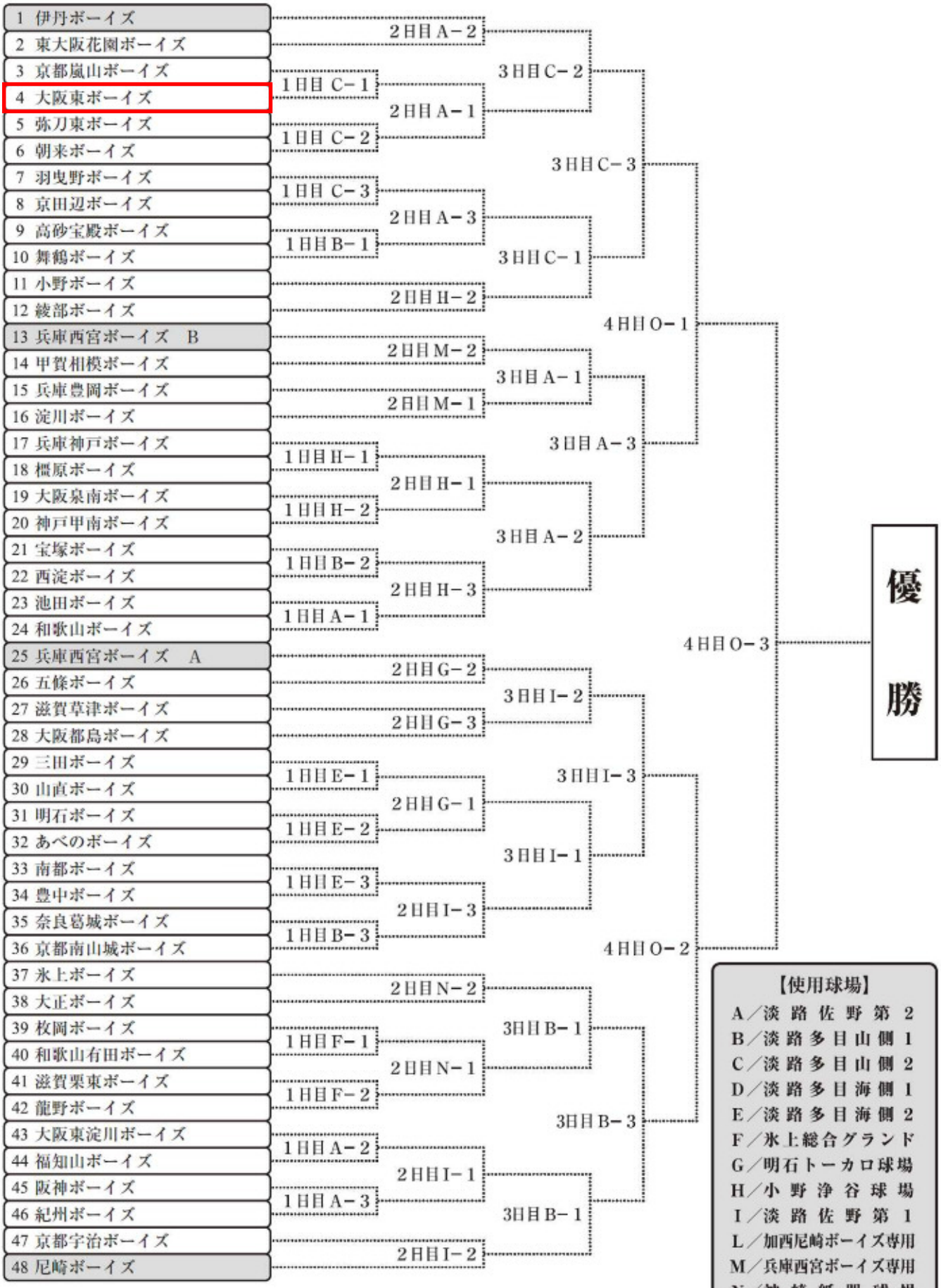

【使用球場】

A／淡路佐野第2
B／淡路多目山側1
C／淡路多目山側2
D／淡路多目海側1
E／淡路多目海側2
F／氷上総合グランド
G／明石トーカロ球場
H／小野浄谷球場
I／淡路佐野第1
L／加西尼崎ボーイズ専用
M／兵庫西宮ボーイズ専用
N／神崎紙器球場
O／三木山総合公園野球場